Varianttabell			
E-nummer	Ytbehandling (utöver varmförzinkning)	Kulör	Glanstal
7780797	Rotlackerad	-	-

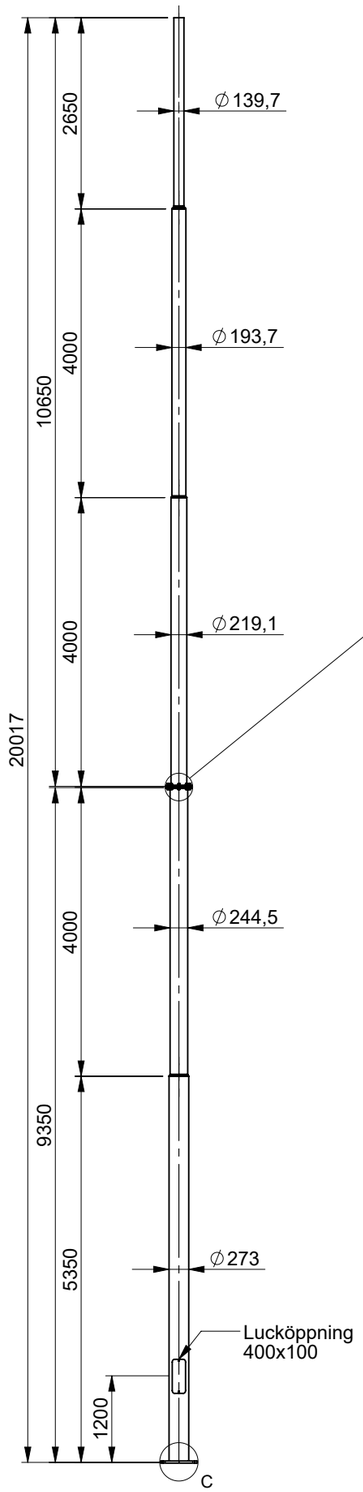

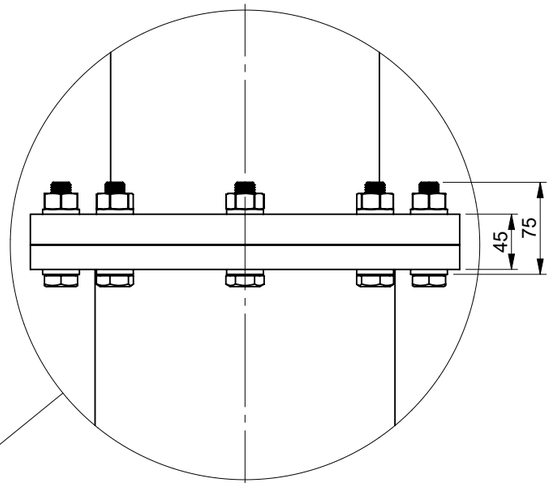

DETAIL A
SCALE 1 : 5

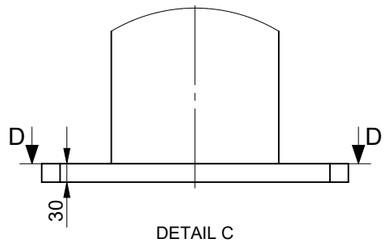

DETAIL C
SCALE 1 : 10

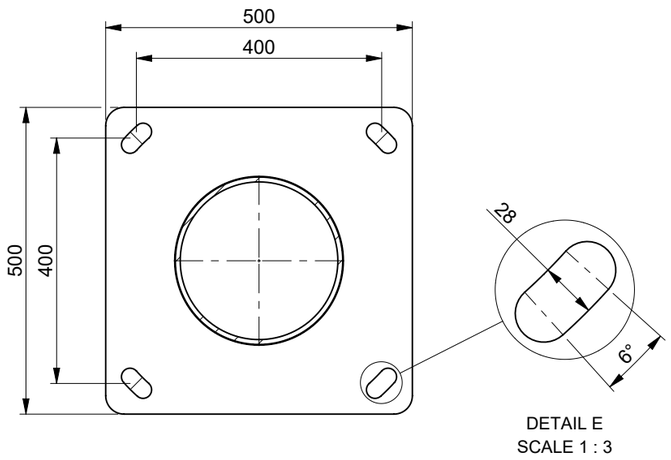

DETAIL E
SCALE 1 : 3

SECTION D-D
SCALE 1 : 10

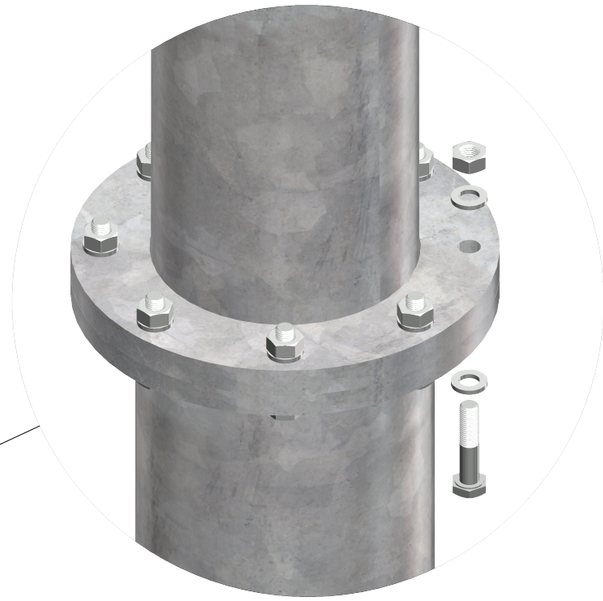

DETAIL B
SCALE 1 : 5

Övriga anvisningar

- Tillverkad enligt: SS-EN 40
- Varmförzinkad enligt: SS-EN 1461
- Där annat inte anges gäller generell tolerans.
- Skarpa kanter brutna
- Övrig dokumentation
  - I0028 - Instruktion montering av flänsförband

moramast

This drawing and all oppurtenant matter shall remain the company Mora Mast AB property. They shall not without our written permission, either in their original state or with any changes be copied or manifolded,shown to or in any other way communicated to or handed over to any part.

Material:	Generell tolerans:	Ritad av:	Datum:	Skala:
	SS-EN 40	TH	2012-06-27	1:85
Benämning: MMSHXX200 E0		Godk. av: BÅ	Godk./Datum: 2025-04-10	Format: A3
Ritningsnr: **7780747**	Vikt: 760.87 kg	Rev: B	Status: Released	Blad: 1/1